IP66 RGBW DMX

RAL

светильники для архитектурного освещения оконных проемов

WIND L

ХАРАКТЕРИСТИКИ

Корпус: Литой под давлением алюминий, покрытый полиэстерной порошковой краской.
Стекло: Поликарбонат
Угол раскрытия луча: 8x120°
Цвет корпуса: RAL
Цветовая температура: 3000K-5600K, RGBW
Степень защиты: IP66

IK: >07
PF: >0.9
Класс электрозащиты: I класс (SELV)
Входное напряжение: 24V
Индекс цветопередачи: CRI >80
Рабочая температура: -30°C ~ +50°C
Гарантированный срок эксплуатации: >35 000ч

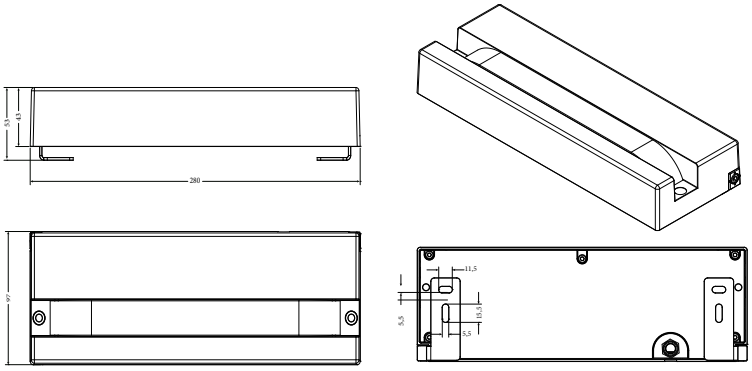

Артикул	Наименование	Мощность, Вт	Размеры, мм	Входное напряжение, В	Угол рассеивания	Цветовая температура, К	Вес, кг
914024010	WIND L 24W single color 24V IP66	24Вт	280x97x53	24В	8x120°	3000K-5600K	0,90кг
914024020	WIND L 24W single color 220V IP66	24Вт	280x97x53	220В	8x120°	3000K-5600K	0,90кг
914036030	WIND L 36W RGBW 24V IP66	36Вт	280x97x53	24В	8x120°	RGBW	0,90кг