настенный светильник для наружного освещения

ROMUS W

RAL

ХАРАКТЕРИСТИКИ

Корпус: Литой под давлением алюминий, покрытый полиэстерной порошковой краской.
Стекло: Поликарбонат
Угол раскрытия луча: 12°, 30°, 60°, 75°, 15x30°, 20x60°
Цвет корпуса: Черный, (RAL по запросу)
Цветовая температура, K: 2700K-5000K
Система управления: Switch On\Off, 0-10V, DALI

IK: 08
Входное напряжение,V: 220V
Степень защиты, IP: IP66
Индекс цветопередачи, CRI: 70, 80
Рабочая температура: -35°C ~ +50°C
Гарантированный срок эксплуатации, часы: >50 000ч

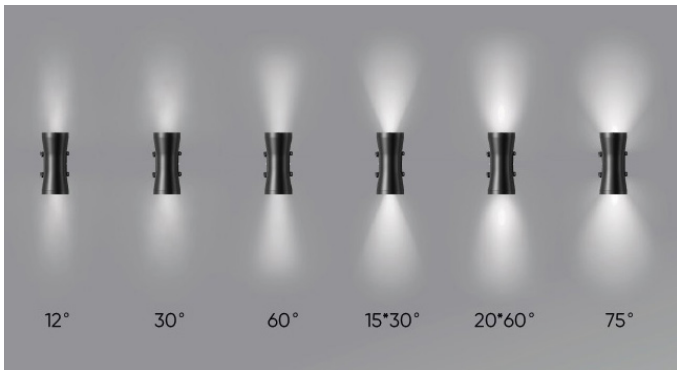

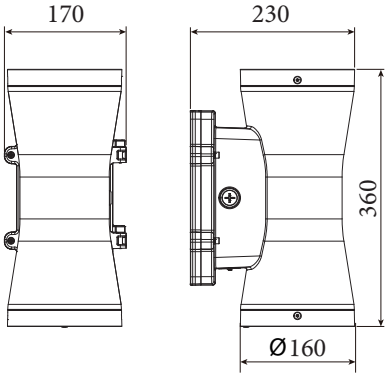

Артикул	Наименование	Мощность, Вт	Размер, мм	Входное напряжение, В	Угол рассеивания	Цветовая температура, K	Вес, кг
647020020	ROMUS TWIN W 2x10W single color 220V IP66	2x10Вт	d160x360	220В	12°, 30°, 60°, 75°, 15x30°, 20x60°	2700K-5000K	4,3кг
647040020	ROMUS TWIN W 2x20W single color 220V IP66	2x20Вт	d160x360	220В	12°, 30°, 60°, 75°, 15x30°, 20x60°	2700K-5000K	4,3кг
647060020	ROMUS TWIN W 2x30W single color 220V IP66	2x30Вт	d160x360	220В	12°, 30°, 60°, 75°, 15x30°, 20x60°	2700K-5000K	4,3кг
-	*возможно производство однолучевого изделия в текущем форм-факторе	-	-	-	-	-	-