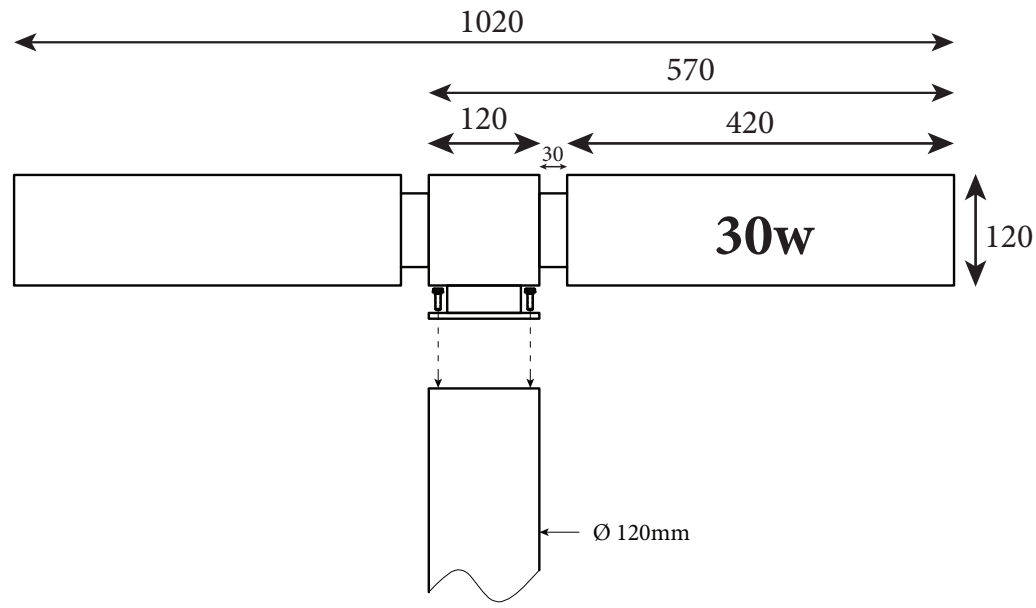
1020
570
120
420
30
30w
120
Ø 120mm

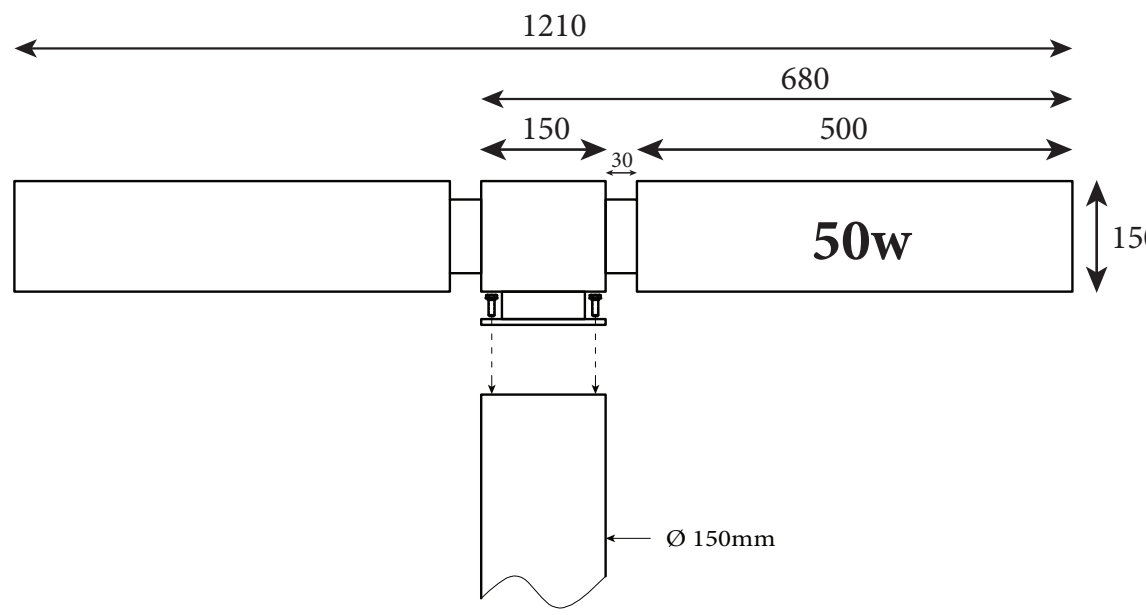
1210
680
150
500
30
50w
150
Ø 150mm

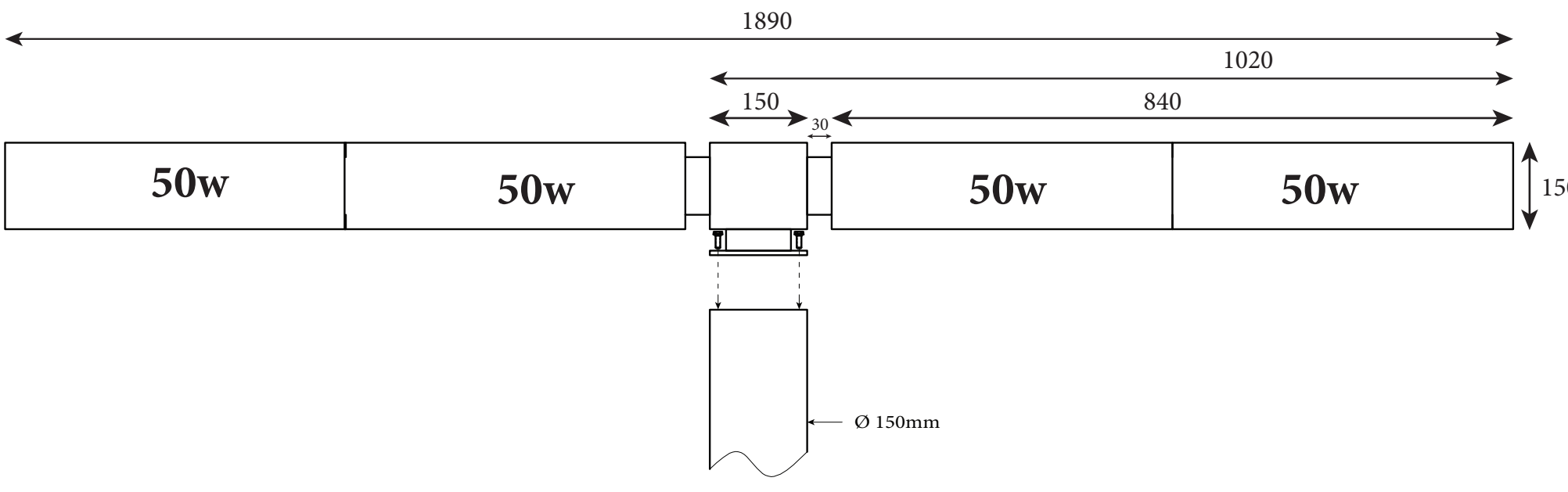
1890
1020
150
840
30
50w
50w
50w
50w
150
Ø 150mm